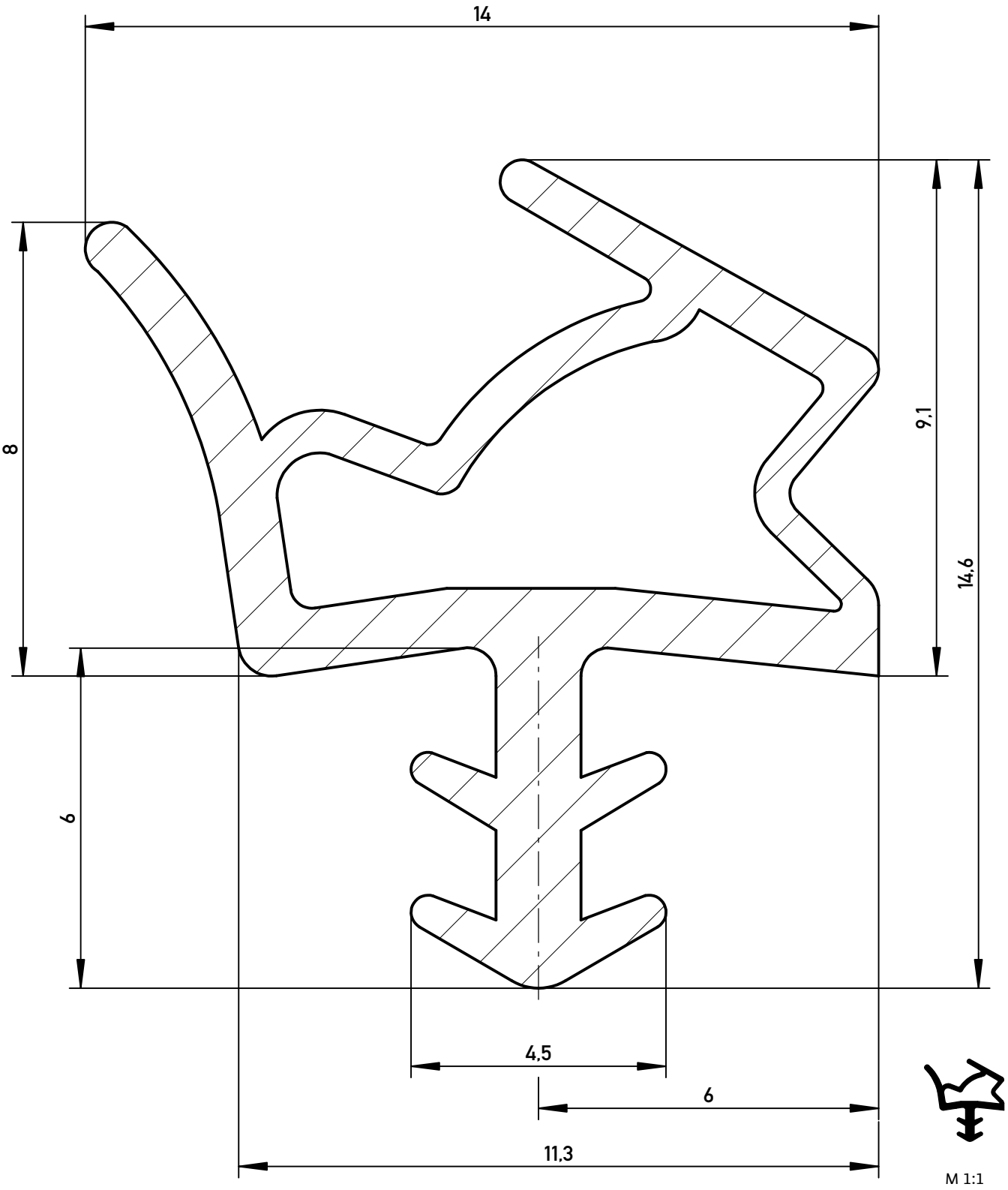

Das Urheberrecht an dieser Zeichnung behalten wir uns vor. Ohne unsere schriftliche Zustimmung darf sie weder kopiert, noch sonst-wie vervielfältigt oder Dritten zugänglich gemacht werden.

Eine schutzrechtliche Absicherung unserer Entwicklung, auch für den Fall der Patentterteilung oder Gebrauchsmuster-Registrierung, behalten wir uns ausdrücklich vor.

Maße ohne Toleranz-angaben nach DIN 16941 - 2 B		*Maßstab 10:1*	*Gewicht*
		Werkstoff Deventer Purene S	
1998	*Datum*	*Name*	
Bearb.	03 .03 . Panagiotidu		**S 6612 BS**
Gepr.			
Norm			
DEVENTER		Türdichtung	*Blatt* 1 / 1 *Blätter*
Zust.	*Änderung*	*Datum*	*Name*
Urspr.		*Ers. für:*	*Ers. durch:*

Eine schutzrechtliche Absicherung unserer Entwicklung, auch für den Fall, der Patentierung oder Gebrauchsmuster- Registrierung, behalten wir uns vor.

Das Urheberrecht an dieser Zeichnung behalten wir uns vor. Ohne unsere schriftliche Zustimmung darf sie weder kopiert, noch sonst- wie vervielfältigt oder Dritten zugänglich gemacht werden.

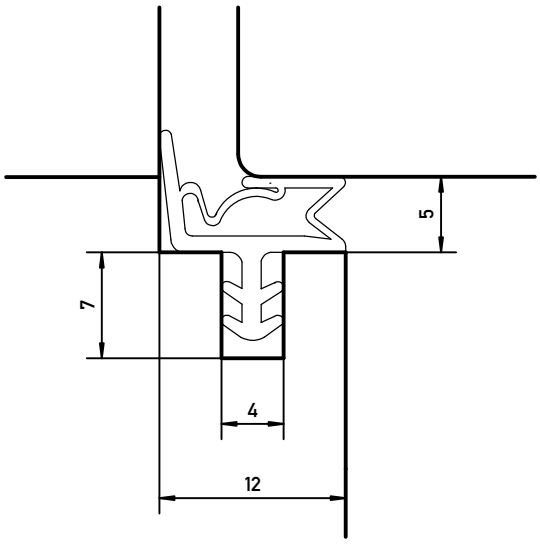

				Toleranz nach DIN 16941 - 2B			Maßstab 2:1 / Gewicht
				2006	Datum	Name	Einbauzeichnung
				Bearb.	23.03.	Born	S 6612 BS
				Gepr.			
				Norm			
				DEVENTER			Türdichtung
Zust.	Änderung	Datum	Name	Urspr.			Ers. für: / Ers. durch:

Blatt 1 / 1 Blätter